



PREFEITURA MUNICIPAL DE SINIMBU

TIPO: PLANTA DE SITUAÇÃO E LOCALIZAÇÃO	PROPRIETÁRIO: WILSON MOLZ, Prefeito Municipal	DATA: 2025
OBRAS: PONTILHÃO EM CONCRETO ARMADO DE LINHA RIO GRANDE	RESPONSÁVEL TÉCNICO:	ESCALA: SEM ESCALA
TRECHO: LINHA RIO GRANDE, INTERIOR		PRANCHA: P01
ÁREA: 75,00m X 5,00m = 375,00 m²		

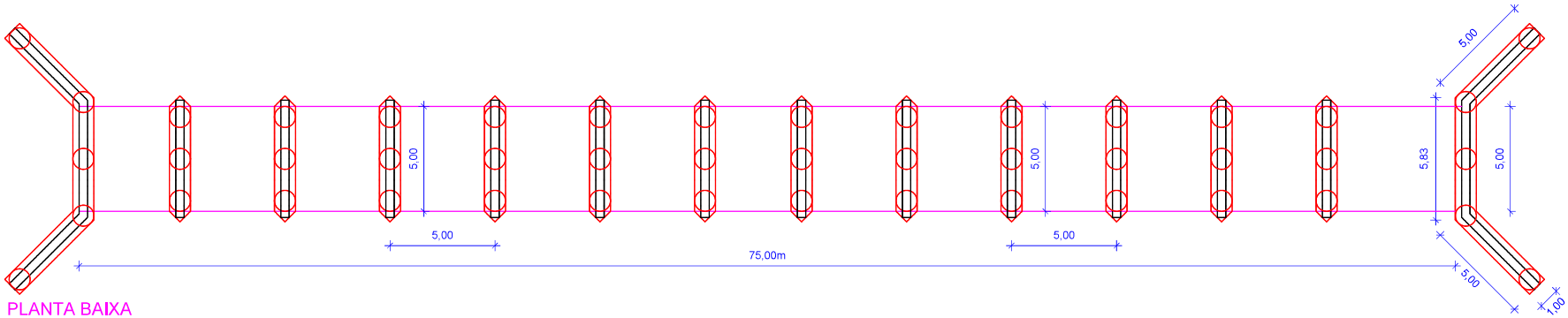

PLANTA BAIXA

Sem Escala

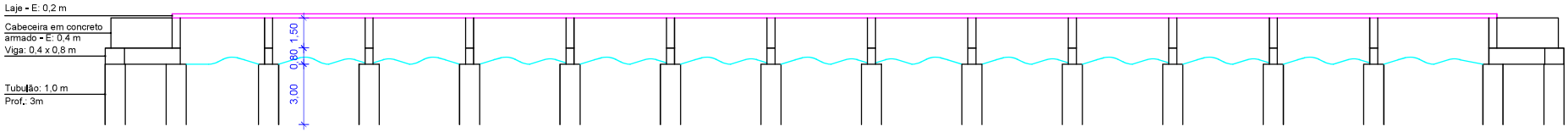

VISTA LATERAL

Sem Escala

PREFEITURA MUNICIPAL DE SINIMBU

TIPO: PLANTA BAIXA E VISTA	PROPRIETÁRIO: WILSON MOLZ, Prefeito Municipal	DATA: 2025
OBRAS: PONTILHÃO EM CONCRETO ARMADO DE LINHA RIO GRANDE		ESCALA: SEM ESCALA
TRECHO: LINHA RIO GRANDE, INTERIOR	RESPONSÁVEL TÉCNICO:	
ÁREA: 75,00m X 5,00m = 375,00 m²		PRANCHA: P02